Универзитет у Београду
Електротехнички факултет

28. децембар 2010. год.

ЕЛЕКТРАНЕ

Напомена: ***Испит траје 120 минута.***

ЗАДАТАК 1: Објаснити разлику између следећих величина које се дефинишу за једну акумулациону хедроелектрану:

- геодетски речни пад,
- статички пад,
- бруто пад,
- нето пад турбине.

ЗАДАТАК 2: Објаснити принцип рада електране која је шематски приказана на слици. Каква је њена улога у ЕЕС? Објаснити зашто се користи више компресора на истом вратилу (вишестепена компресија) а не једностепена.

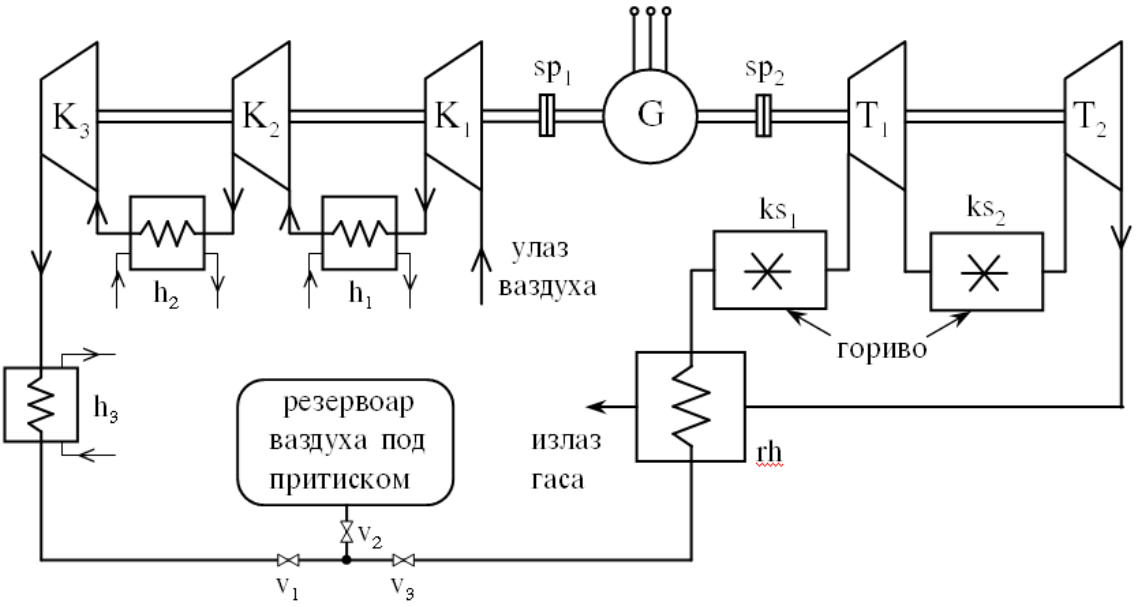

ЗАДАТАК 3: Објаснити принцип рад и навести основне карактеристике електране приказане на слици:

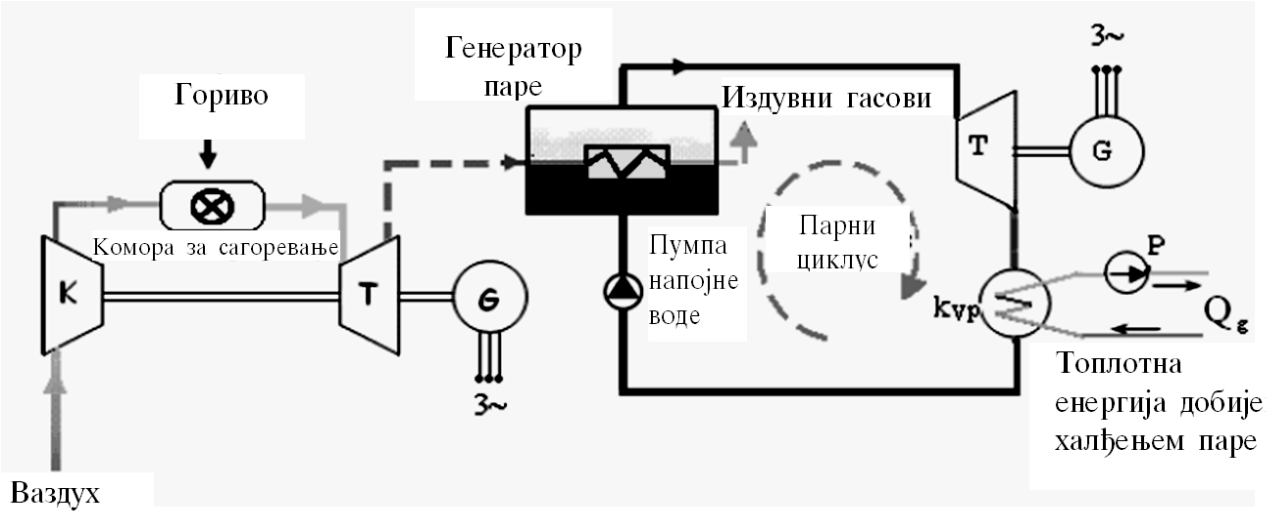

ЗАДАТАК 4: Објаснити чему служе и како се користе дијаграми приказани на сликама.

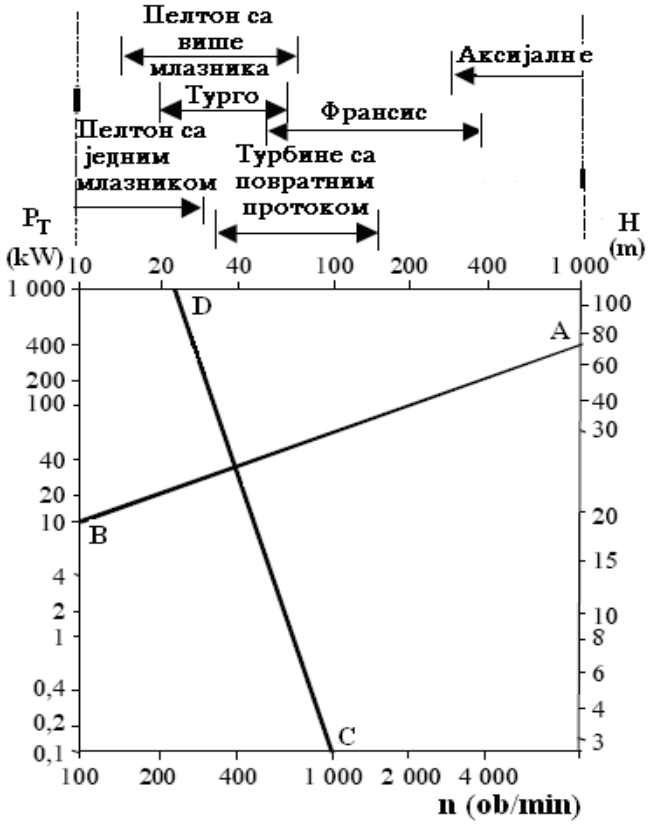

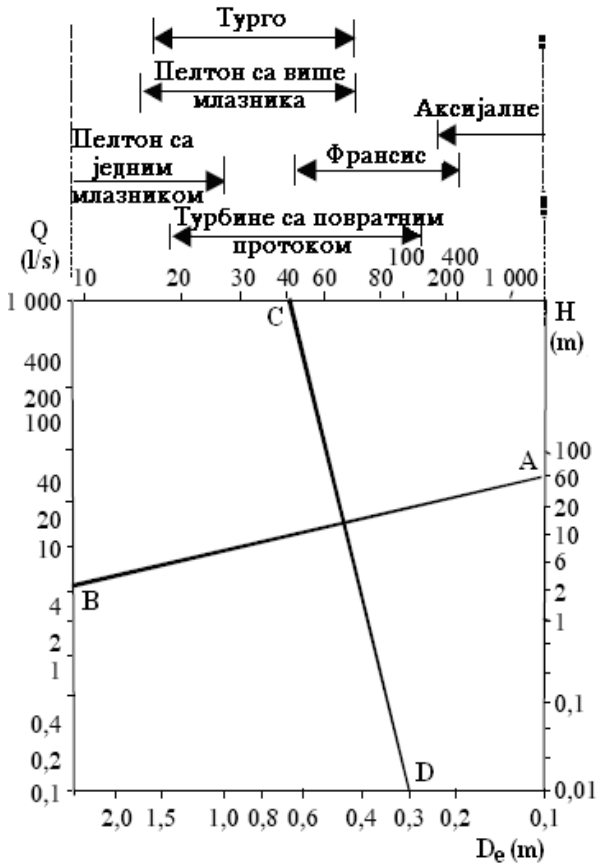
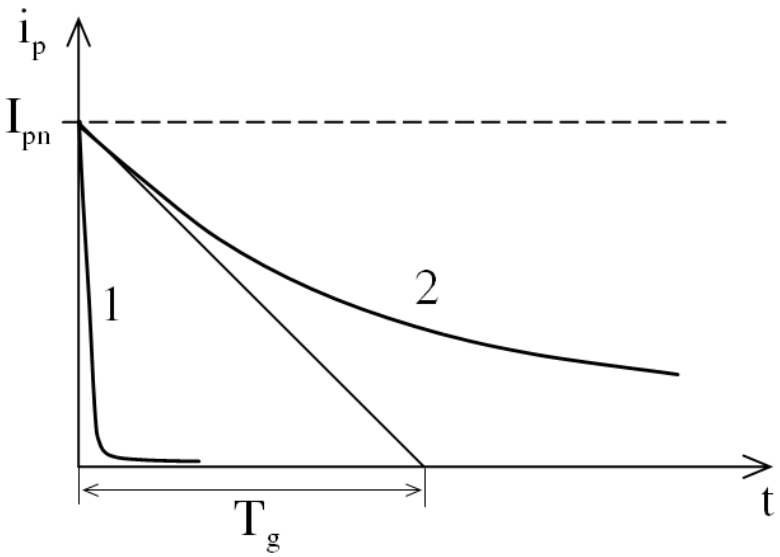
ЗАДАТАК 5: Користећи дијаграме приказане на слици објаснити због чега се врши укидање а не прекидање струје побуде код синхроног генератора. Шематски приказати побудни намот са практичном реализацијом система за укидање побудне струје.